ACE
A STABILUS COMPANY

WHEN PERFORMANCE MATTERS

Crash Dämpfer

NEU

ACE: Ihr Partner für Industriestoßdämpfer, Gasfedern und Schwingungstechnik

Spezialkatalog 2021

Sicherheitsprodukte

Alle Produkte
Datenblätter & Kataloge
CAD-Datenbanken
Kostenlose Berechnungsprogramme
Vertriebspartner
Serviceangebote
News
etc.

www.ace-ace.de

Die ausschließlichen Rechte an Herstellungsweise, Bezeichnung, Design und Darstellung der Produkte dieses Kataloges liegen bei der ACE Stoßdämpfer GmbH.
Die Nachahmung kann zivil- und strafrechtlich verfolgt werden. Nachdrucken und unbefugtes Kopieren jeder Art, auch auszugsweise, sind verboten.
Zuwiderhandlungen werden gerichtlich verfolgt. Konstruktions-, Maß- und Spezifikationsänderungen bleiben vorbehalten.

Crash Dämpfer

Hocheffektive Not-Stopper aus Aluminium und Stahl

Die Sicherheitsprodukte von ACE werden mit den robusten Crash Dämpfern um Einweglösungen ergänzt. Diese sind aus speziellem Aluminium- oder Stahlrohr gefertigt, das sich bei einem Crash wie vorgesehen faltet und die auftreffende kinetische Energie in Wärme umwandelt.

Die stabilen Crash Elemente schützen Konstruktionen bei einer Havarie effizient durch hohen, gleichmäßigen Energieabbau von 98 Prozent. Sie bieten große Langzeitstabilität im Alltagsbetrieb sowie hervorragenden Schutz im Not-Stopp-Fall. Jede Crash Box ist zudem einfach zu montieren bzw. nach einem Crash auszutauschen. Crash Dämpfer zeichnen sich auch wegen ihres sehr guten Preis-Leistungsverhältnisses aus.

- **98 Prozent Energieabbau**
- **Exzellentes Preis-Leistungsverhältnis**
- **Sehr stabil und zuverlässig**
- **Geringe Stützkräfte durch langen Hub**
- **Einfache Montage und Austausch**
- **Hohe Energieaufnahme**

Stand 09.2021 – Änderungen vorbehalten

ACE Stoßdämpfer GmbH · Postfach 1510 · D-40740 Langenfeld · T +49 (0)2173 - 9226-10 (Technik -20) · F +49 (0)2173 - 9226-19 · info@ace-int.eu · www.ace-ace.de

Crash Dämpfer

Hocheffektiver Energieabbau aus Aluminium und Stahl

Not-Stopp-Dämpfer für den Einmalgebrauch
Energieaufnahme 670 Nm/Hub bis 11.200 Nm/Hub
Hub 45 mm bis 160 mm

Ein Weg und sehr viel Schutz: ACE stellt Konstrukteuren mit den Crash Dämpfern eine hochwirksame Alternative für die Anlagensicherheit in Form einer Einweglösung zur Verfügung. Jedes Crash Element, aus speziell gestaltetem Aluminium-Rohr oder aus Stahl gefertigt, baut selbst hohe Massenkräfte im Falle eines Aufpralls fast augenblicklich ab. Durch Serien- bzw. Parallelanordnung der Crash Elemente lassen sich noch größere Energiewerte auf einen Schlag absorbieren.

Weitere Vorzüge der in ausgeklügelten Testreihen entwickelten Not-Stopper sind einfacher Einbau, leichte Nachrüstung in bestehende Anlagen sowie schneller Austausch und reduzierte Ausfallzeiten nach einem Crash. Zudem ist aus der Verformung der Crash Box das Havarie-Ereignis rekonstruier- und im besten Fall in Zukunft vermeidbar.

Die Crash Dämpfer sichern daher vielerorts Lineareinheiten in der Robotik sowie die Endlagen von Werkzeugmaschinen, Förderanlagen und Hochregalbediengeräten.

Technische Daten

Energieaufnahme: 670 Nm/Hub bis 11.200 Nm/Hub

Hub: 45 mm bis 160 mm

Energieabbau: 98 %

Stützkraft: gemittelt 13.000 N bis 70.000 N

Zulässiger Temperaturbereich:
-10° C bis + 50° C

Standardfarben:
Umbragrau RAL 7022: Außendurchmesser 88
Rubinrot RAL 3003: Außendurchmesser 38 und 63

Baugröße: 38 mm bis 88 mm

Material: Außenkörper: Aluminium oder Stahl pulverbeschichtet

Einbaulage: beliebig

Auffahrgeschwindigkeit: max. 5 m/s

Anwendungsbereiche: Not-Stopp-Dämpfung in Linearachsen, Portalanlagen, Werkzeugmaschinen, Prüfstände, elektromechanische Antriebe

Hinweis: Der Einwegdämpfer muss nach jeder Beaufschlagung ausgestauscht werden.

Sicherheitshinweis: Bei Bedarf den Gewindezapfen mit Loctite sichern

Auf Anfrage: Mit Zentrierbolzen und weitere Sonderausfühungen lieferbar.

Stand 09.2021 – Änderungen vorbehalten

Crash Dämpfer

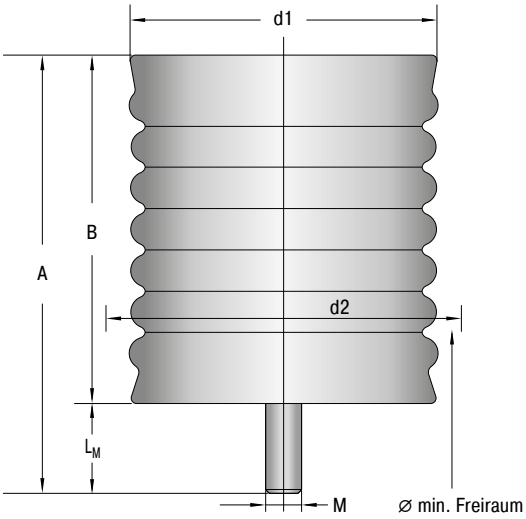

Kennlinien

Type CD-88-53
Kraft-Hub Kennlinien

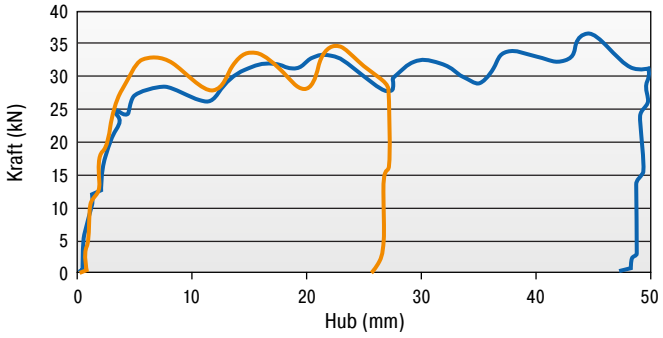

	halbe Hubnutzung	max. Hubnutzung
Hub:	28 mm	50 mm
Absorbierte Energie:	779 Nm	1.468 Nm
Wirkungsgrad:	98 %	98 %
Max. Stützkraft ca.	36 kN	37 kN

Rabattgruppe 69
Crash Dämpfer
CD

Stückzahl	Rabatt
1 - 3	
4 - 9	30 %
10 - 17	35 %
18 - 24	40 %

Preise: Angegebene Listenpreise sind ohne MwSt.
Lieferung: Ab Werk, ausschließlich Verpackung
Zahlung: 30 Tage Netto

Die Berechnung und Auslegung des geeigneten Dämpfers sollte durch ACE erfolgen oder überprüft werden.

Bestellbeispiel **CD-88-145-H**

Type
Außendurchmesser
Hub
Hohe Energieaufnahme

Leistungsdaten und Abmessungen

TYPEN	* Preis 1-3 St. €	Energieaufnahme Not-Stopp Nm/Hub	Hub mm	Stützkraft[1] N	Material	A mm	B mm	d1 mm	d2 mm	L_M mm	M	Gewicht kg
CD-88-50	143,60	670	50	13.000	Aluminium	123	99	88	105	26	M10	0,41
CD-88-45	143,60	1.020	45	23.000	Aluminium	123	99	88	105	26	M10	0,44
CD-88-53	135,41	1.430	53	27.000	Aluminium	134	110	88	105	26	M10	0,52
CD-88-56	144,60	1.680	56	30.000	Aluminium	147	124	88	105	26	M10	0,54
CD-88-56-H	137,25	2.130	56	38.000	Aluminium	147	124	88	105	26	M10	0,56
CD-38-80	194,73	3.760	80	47.000	Stahl	161	135	38	46	26	M16	0,46
CD-88-145	192,30	5.370	145	37.000	Aluminium	239	216	88	140	26	M10	0,72
CD-63-80	174,51	5.600	80	70.000	Stahl	160	134	63	72	26	M16	0,72
CD-88-145-H	177,28	7.690	145	53.000	Aluminium	239	216	88	140	26	M10	0,75
CD-63-160	505,16	11.200	160	70.000	Stahl	452	273	63	72	180	M36	2,20

* Mengenrabatt, Rabattgruppe 69
[1] gemittelte Stützkraft
Alle Angaben sind Nennmaße. Toleranzen sind auf Wunsch zu erfragen.

Stand 09.2021 – Änderungen vorbehalten

ACE Deutschland
Der kürzeste Weg zum perfekten Stoßdämpfer

ACE Stoßdämpfer GmbH

Postfach 1510
40740 Langenfeld

Albert-Einstein-Straße 15
40764 Langenfeld

Germany

T +49 (0)2173 - 9226-10
F +49 (0)2173 - 9226-19

info@ace-int.eu
www.ace-ace.de

Auf der ganzen Welt zuhause
Internationale ACE Niederlassungen

GREAT BRITAIN
ACE Fabreeka UK
Unit 404 Easter Park, Haydock Lane
Haydock, WA11 9TH, U.K.
T +44 (0)1942 - 727 440
F +44 (0)1942 - 717 273
www.ace-controls.co.uk

JAPAN
ACE Controls Japan L.L.C.
City Center Bldg. II 2fl
3-1-42, Chigasaki-minami, Tsuzuki-ku
Yokohama, 224-0037, Japan
T +81 (0)45 - 945-0123
F +81 (0)45 - 945-0122
www.acecontrols.co.jp

P.R. CHINA
ACE Controls
No. 8 Longxiang Road, Wujin National High-tech Industrial Zone,
Changzhou, Jiangsu Province, CN-213164, P. R. China
T +86 (0)519 - 8622-3520
F +86 (0)519 - 8622-3550
www.ace-ace.cn

USA
ACE Controls International Inc.
23425 Industrial Park Dr., Farmington Hills
Michigan 48335, USA
T +1 248 - 476-0213
F +1 248 - 476-2470
www.acecontrols.com